AQUA LUCE
Applique murale

Numéro darticle:	2017422700000
EAN:	5905575055965
Source lumineuse:	1x LED 24V Intégré
Puissance LED W:	9W
Tension AC:	220-240V
Flux lumineux lm:	627 lm
Température de couleur K:	3000K
Indice de rendu des couleurs CRI:	CRI ≥ 80
Indice de protection IP:	IP44
Classe de protection:	2
Système Up&Down:	N/A
Variateur tactile:	N/A
Système Click&Dimm:	N/A
Fixation magnétique:	N/A
Méthode déclairage LED:	Direct LED lighting
Matériau de la lampe:	Bois de chêne, Métal
Couleur de la lampe:	Chêne huilé, Noir
Numéro dabat-jour:	N/A
Matériau de labat-jour:	N/A
Couleur de labat-jour:	N/A
Matériau du câble:	N/A
Couleur du câble:	N/A
Déclaration CE:	Télécharger
Certificat FSC:	FSC-C129231
Dimensions de la lampe	
Hauteur (mm):	80
Largeur (mm):	56
Longueur (mm):	600
Diamètre (mm):	
Poids net kg:	0,90
Poids brut kg:	1,15
Dimensions du carton n°1	
Hauteur (mm):	85
Largeur (mm):	105
Longueur (mm):	630
Dimensions du carton n°2	
Hauteur (mm):	n/a
Largeur (mm):	n/a
Longueur (mm):	n/a
Dimensions du carton n°3	
Hauteur (mm):	n/a
Largeur (mm):	n/a
Longueur (mm):	n/a



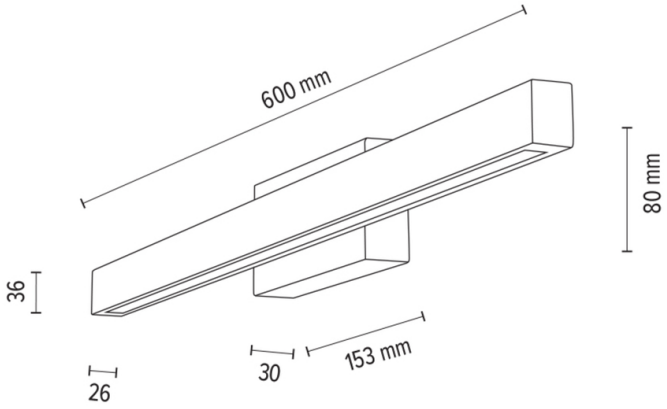

Made in Poland · 5 Years Guarantee