DREVA
Lampe de table

Numéro darticle:	7017404011245
EAN:	5905840270017
Source lumineuse:	1xE27 Max.25W
Puissance LED W:	N/A
Tension AC:	220-240V
Flux lumineux lm:	N/A
Température de couleur K:	N/A
Indice de rendu des couleurs CRI:	N/A
Indice de protection IP:	IP20
Classe de protection:	2
Système Up&Down:	N/A
Variateur tactile:	N/A
Système Click&Dimm:	N/A
Fixation magnétique:	N/A
Méthode déclairage LED:	N/A
Matériau de la lampe:	Bois de chêne, Métal
Couleur de la lampe:	Chêne huilé, Noir
Numéro dabat-jour:	A1245
Matériau de labat-jour:	Tissu en lin
Couleur de labat-jour:	Beige
Matériau du câble:	Synthétique
Couleur du câble:	Noir
Déclaration CE:	Télécharger
Certificat FSC:	FSC-C129231
Dimensions de la lampe	
Hauteur (mm):	290
Largeur (mm):	N/A
Longueur (mm):	N/A
Diamètre (mm):	
Poids net kg:	0,35
Poids brut kg:	0,68
Dimensions du carton n°1	
Hauteur (mm):	220
Largeur (mm):	160
Longueur (mm):	160
Dimensions du carton n°2	
Hauteur (mm):	N/A
Largeur (mm):	N/A
Longueur (mm):	N/A
Dimensions du carton n°3	
Hauteur (mm):	N/A
Largeur (mm):	N/A
Longueur (mm):	N/A



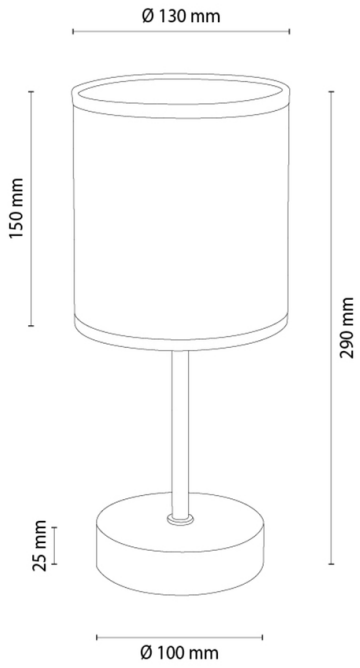

Made in Poland · 5 Years Guarantee