DREVA
Lampe de plafond

Numéro darticle:	2027402511245
EAN:	5905840269226
Source lumineuse:	2xE27 Max.25W
Puissance LED W:	N/A
Tension AC:	220-240V
Flux lumineux lm:	N/A
Température de couleur K:	N/A
Indice de rendu des couleurs CRI:	N/A
Indice de protection IP:	IP20
Classe de protection:	2
Système Up&Down:	N/A
Variateur tactile:	N/A
Système Click&Dimm:	N/A
Fixation magnétique:	N/A
Méthode déclairage LED:	N/A
Matériau de la lampe:	Bois de chêne
Couleur de la lampe:	Chêne huilé
Numéro dabat-jour:	A1245
Matériau de labat-jour:	Tissu en lin
Couleur de labat-jour:	Beige
Matériau du câble:	N/A
Couleur du câble:	N/A
Déclaration CE:	Télécharger
Certificat FSC:	FSC-C129231
Dimensions de la lampe	
Hauteur (mm):	250
Largeur (mm):	130
Longueur (mm):	520
Diamètre (mm):	
Poids net kg:	0,72
Poids brut kg:	1,12
Dimensions du carton n°1	
Hauteur (mm):	210
Largeur (mm):	150
Longueur (mm):	380
Dimensions du carton n°2	
Hauteur (mm):	N/A
Largeur (mm):	N/A
Longueur (mm):	N/A
Dimensions du carton n°3	
Hauteur (mm):	N/A
Largeur (mm):	N/A
Longueur (mm):	N/A



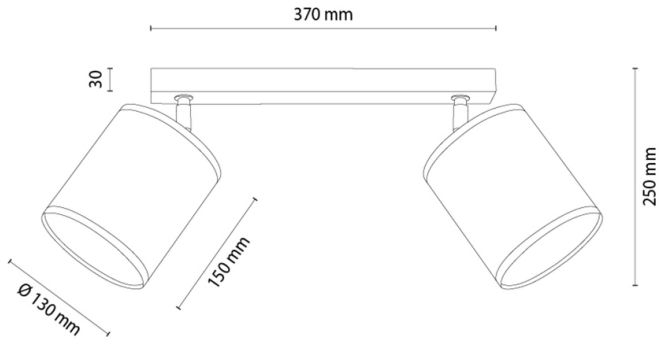

Made in Poland · 5 Years Guarantee