CORE
Lampe suspendue

Numéro darticle:	1045630900000
EAN:	5905840269783
Source lumineuse:	4xE27 Max.60W
Puissance LED W:	N/A
Tension AC:	220-240V
Flux lumineux lm:	N/A
Température de couleur K:	N/A
Indice de rendu des couleurs CRI:	N/A
Indice de protection IP:	IP20
Classe de protection:	2
Système Up&Down:	N/A
Variateur tactile:	N/A
Système Click&Dimm:	N/A
Fixation magnétique:	N/A
Méthode déclairage LED:	N/A
Matériau de la lampe:	Métal, Pin teinté
Couleur de la lampe:	Noir, Noyer
Numéro dabat-jour:	N/A
Matériau de labat-jour:	N/A
Couleur de labat-jour:	N/A
Matériau du câble:	Synthétique
Couleur du câble:	Noir
Déclaration CE:	Télécharger
Certificat FSC:	FSC-C129231
Dimensions de la lampe	
Hauteur (mm):	1050
Largeur (mm):	95
Longueur (mm):	700
Diamètre (mm):	
Poids net kg:	2,90
Poids brut kg:	3,45
Dimensions du carton n°1	
Hauteur (mm):	120
Largeur (mm):	190
Longueur (mm):	730
Dimensions du carton n°2	
Hauteur (mm):	N/A
Largeur (mm):	N/A
Longueur (mm):	N/A
Dimensions du carton n°3	
Hauteur (mm):	N/A
Largeur (mm):	N/A
Longueur (mm):	N/A



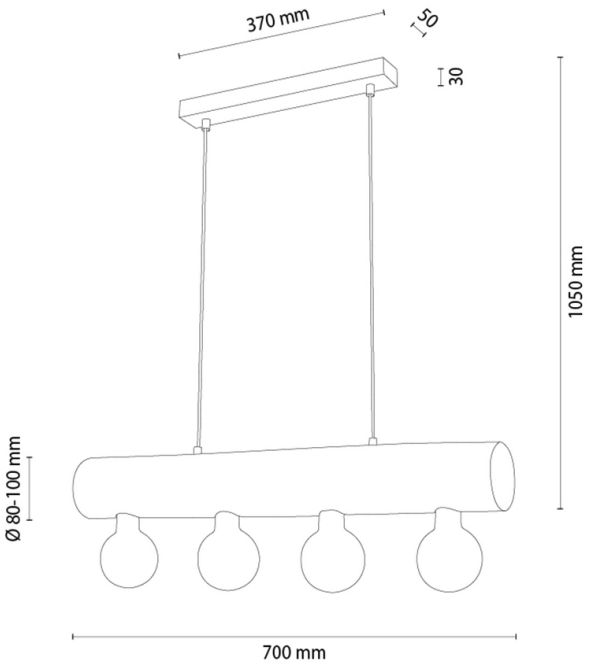

Made in Poland · 5 Years Guarantee