DREVA
Tischleuchte

Artikelnummer:	7017404010003
EAN:	5905840270512
Lichtquelle:	1xE27 Max.25W
LED-Leistung W:	N/A
Wechselspannung:	220-240V
Lichtstrom lm:	N/A
Farbtemperatur K:	N/A
Farbwiedergabeindex CRI:	N/A
Schutzart IP:	IP20
Schutzklasse:	2
Up&Down-System:	N/A
Touch-Dimmer:	N/A
Click&Dimm-System:	N/A
Magnetbefestigung:	N/A
LED-Beleuchtungsart:	N/A
Lampematerial:	Eichenholz, Metall
Lampenfarbe:	Eiche Geölt, Schwarz
Schirmnummer:	A0003
Schirmmaterial:	Stoff
Schirmfarbe:	Schwarz
Kabelmaterial:	Kunststoff
Kabelfarbe:	Schwarz
CE-Erklärung:	Herunterladen
FSC-Zertifikat:	FSC-C129231
Lampabmessungen	
Höhe (mm):	290
Breite (mm):	N/A
Länge (mm):	N/A
Durchmesser (mm):	
Nettogewicht kg:	0,35
Bruttogewicht kg:	0,68
Kartonabmessungen Nr 1	
Höhe (mm):	220
Breite (mm):	160
Länge (mm):	160
Kartonabmessungen Nr 2	
Höhe (mm):	N/A
Breite (mm):	N/A
Länge (mm):	N/A
Kartonabmessungen Nr 3	
Höhe (mm):	N/A
Breite (mm):	N/A
Länge (mm):	N/A



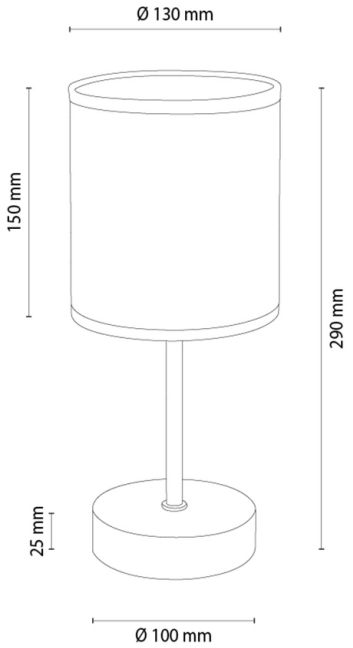

Made in Poland · 5 Years Guarantee