# DREVA
## Tischleuchte

| | |
|---|---|
| Artikelnummer: | 7017404011245 |
| EAN: | 5905840270017 |
| Lichtquelle: | 1xE27 Max.25W |
| LED-Leistung W: | N/A |
| Wechselspannung: | 220-240V |
| Lichtstrom lm: | N/A |
| Farbtemperatur K: | N/A |
| Farbwiedergabeindex CRI: | N/A |
| Schutzart IP: | IP20 |
| Schutzklasse: | 2 |
| Up&Down-System: | N/A |
| Touch-Dimmer: | N/A |
| Click&Dimm-System: | N/A |
| Magnetbefestigung: | N/A |
| LED-Beleuchtungsart: | N/A |
| Lampematerial: | Eichenholz, Metall |
| Lampenfarbe: | Eiche Geölt, Schwarz |
| Schirmnummer: | A1245 |
| Schirmmaterial: | Leinenstoff |
| Schirmfarbe: | Beige |
| Kabelmaterial: | Kunststoff |
| Kabelfarbe: | Schwarz |
| CE-Erklärung: | Herunterladen |
| FSC-Zertifikat: | FSC-C129231 |
| Lampabmessungen | |
| Höhe (mm): | 290 |
| Breite (mm): | N/A |
| Länge (mm): | N/A |
| Durchmesser (mm): | |
| Nettogewicht kg: | 0,35 |
| Bruttogewicht kg: | 0,68 |
| Kartonabmessungen Nr 1 | |
| Höhe (mm): | 220 |
| Breite (mm): | 160 |
| Länge (mm): | 160 |
| Kartonabmessungen Nr 2 | |
| Höhe (mm): | N/A |
| Breite (mm): | N/A |
| Länge (mm): | N/A |
| Kartonabmessungen Nr 3 | |
| Höhe (mm): | N/A |
| Breite (mm): | N/A |
| Länge (mm): | N/A |



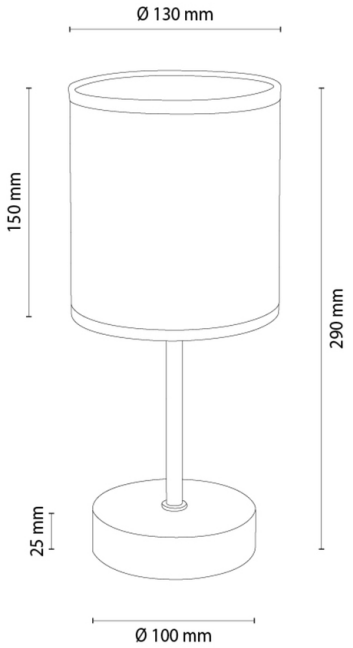


Made in Poland · 5 Years Guarantee