CANVA
Deckenleuchte

Artikelnummer:	2020422311276
EAN:	5905840268809
Lichtquelle:	2xE27 Max.25W
LED-Leistung W:	N/A
Wechselspannung:	220-240V
Lichtstrom lm:	N/A
Farbtemperatur K:	N/A
Farbwiedergabeindex CRI:	N/A
Schutzart IP:	IP20
Schutzklasse:	2
Up&Down-System:	N/A
Touch-Dimmer:	N/A
Click&Dimm-System:	N/A
Magnetbefestigung:	N/A
LED-Beleuchtungsart:	N/A
Lampematerial:	Metall
Lampenfarbe:	Schwarz
Schirmnummer:	A1276
Schirmmaterial:	Jutestoff
Schirmfarbe:	Beige
Kabelmaterial:	N/A
Kabelfarbe:	N/A
CE-Erklärung:	Herunterladen
FSC-Zertifikat:	FSC-C129231
Lampabmessungen	
Höhe (mm):	250
Breite (mm):	130
Länge (mm):	520
Durchmesser (mm):	
Nettogewicht kg:	0,72
Bruttogewicht kg:	1,05
Kartonabmessungen Nr 1	
Höhe (mm):	220
Breite (mm):	160
Länge (mm):	390
Kartonabmessungen Nr 2	
Höhe (mm):	N/A
Breite (mm):	N/A
Länge (mm):	N/A
Kartonabmessungen Nr 3	
Höhe (mm):	N/A
Breite (mm):	N/A
Länge (mm):	N/A

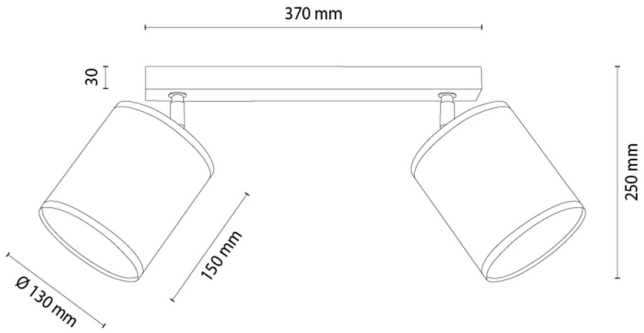

Made in Poland · 5 Years Guarantee