CORE
Wandleuchte

Artikelnummer:	2015123600000
EAN:	5905840267642
Lichtquelle:	1xE27 Max.25W
LED-Leistung W:	N/A
Wechselspannung:	220-240V
Lichtstrom lm:	N/A
Farbtemperatur K:	N/A
Farbwiedergabeindex CRI:	N/A
Schutzart IP:	IP20
Schutzklasse:	2
Up&Down-System:	N/A
Touch-Dimmer:	N/A
Click&Dimm-System:	N/A
Magnetbefestigung:	N/A
LED-Beleuchtungsart:	N/A
Lampematerial:	Beizkiefer
Lampenfarbe:	Nussbaum
Schirmnummer:	N/A
Schirmmaterial:	N/A
Schirmfarbe:	N/A
Kabelmaterial:	N/A
Kabelfarbe:	N/A
CE-Erklärung:	Herunterladen
FSC-Zertifikat:	FSC-C129231
Lampabmessungen	
Höhe (mm):	80-120
Breite (mm):	80-120
Länge (mm):	200
Durchmesser (mm):	
Nettogewicht kg:	0,68
Bruttogewicht kg:	0,89
Kartonabmessungen Nr 1	
Höhe (mm):	235
Breite (mm):	130
Länge (mm):	130
Kartonabmessungen Nr 2	
Höhe (mm):	N/A
Breite (mm):	N/A
Länge (mm):	N/A
Kartonabmessungen Nr 3	
Höhe (mm):	N/A
Breite (mm):	N/A
Länge (mm):	N/A



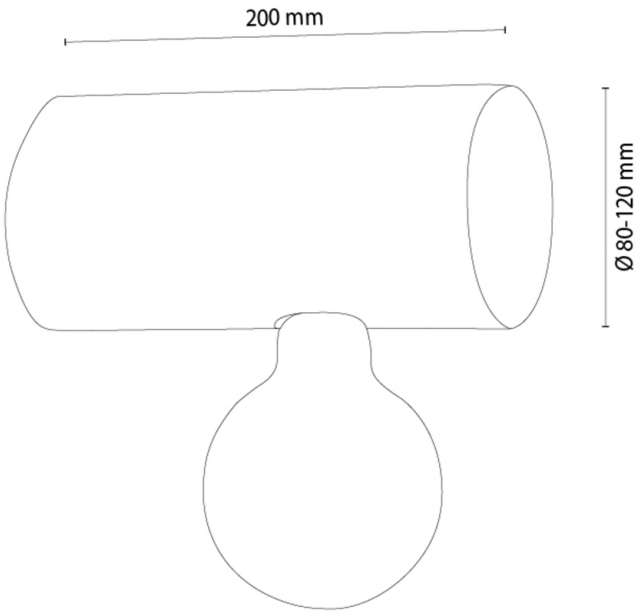

Made in Poland · 5 Years Guarantee