CORE
Lampa wisząca

Numer artykułu:	1045630900000
EAN:	5905840269783
Źródło światła:	4xE27 Max.60W
Moc LED W:	N/A
Napięcie AC:	220-240V
Moc świetlna lm:	N/A
Temperatura barwowa K:	N/A
Współczynnik oddawania barw CRI:	N/A
Klasa szczelności IP:	IP20
Klasa ochronności:	2
System Up&Down:	N/A
Ściemniacz dotykowy:	N/A
System Click&Dimm:	N/A
Mocowanie na magnesy:	N/A
Sposób oświetlania LED:	N/A
Materiał lampy:	Metal, Sosna bejcowana
Kolor lampy:	Czarny, Orzech
Nr Abażura:	N/A
Materiał abażur:	N/A
Kolor abażur:	N/A
Materiał kabel:	Tworzywo sztuczne
Kolor kabel:	Czarny
Deklaracja CE:	Pobierz
Certyfikat FSC:	FSC-C129231
Wymiary lampy	
Wysokość (mm):	1050
Szerokość (mm):	95
Długość (mm):	700
Średnica (mm):	
Waga netto (kg):	2,90
Waga brutto (kg):	3,45
Wymiary karton nr1	
Wysokość (mm):	120
Szerokość (mm):	190
Długość (mm):	730
Wymiary karton nr2	
Wysokość (mm):	N/A
Szerokość (mm):	N/A
Długość (mm):	N/A
Wymiary karton nr3	
Wysokość (mm):	N/A
Szerokość (mm):	N/A
Długość (mm):	N/A



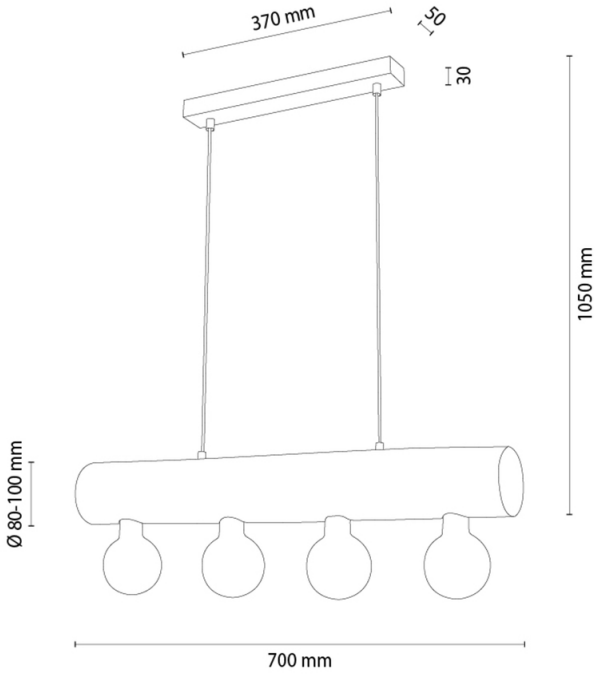

Made in Poland · 5 Years Guarantee