AQUA LUCE
Kinkiet

Numer artykułu:	2017422700000
EAN:	5905575055965
Źródło światła:	1x LED 24V Zintegrowany
Moc LED W:	9W
Napięcie AC:	220-240V
Moc świetlna lm:	627 lm
Temperatura barwowa K:	3000K
Współczynnik oddawania barw CRI:	CRI ≥ 80
Klasa szczelności IP:	IP44
Klasa ochronności:	2
System Up&Down:	N/A
Ściemniacz dotykowy:	N/A
System Click&Dimm:	N/A
Mocowanie na magnesy:	N/A
Sposób oświetlania LED:	Direct LED lighting
Materiał lampy:	Drewno dębowe, Metal
Kolor lampy:	Czarny, Dąb olejowany
Nr Abażura:	N/A
Materiał abażur:	N/A
Kolor abażur:	N/A
Materiał kabel:	N/A
Kolor kabel:	N/A
Deklaracja CE:	Pobierz
Certyfikat FSC:	FSC-C129231
Wymiary lampy	
Wysokość (mm):	80
Szerokość (mm):	56
Długość (mm):	600
Średnica (mm):	
Waga netto (kg):	0,90
Waga brutto (kg):	1,15
Wymiary karton nr1	
Wysokość (mm):	85
Szerokość (mm):	105
Długość (mm):	630
Wymiary karton nr2	
Wysokość (mm):	n/a
Szerokość (mm):	n/a
Długość (mm):	n/a
Wymiary karton nr3	
Wysokość (mm):	n/a
Szerokość (mm):	n/a
Długość (mm):	n/a



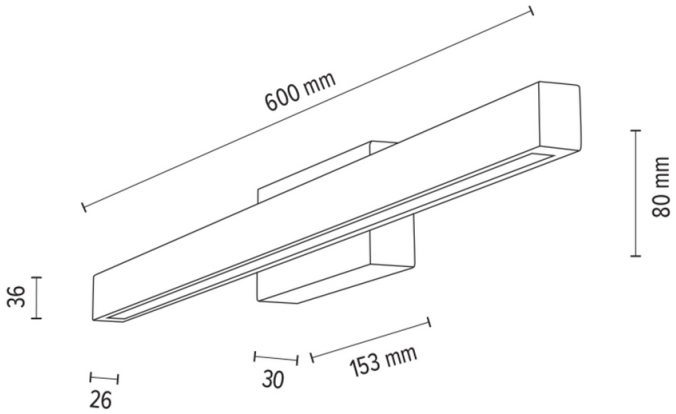

Made in Poland · 5 Years Guarantee