FORTE
Lampa podłogowa

Numer artykułu:	6017409711789
EAN:	5905575056245
Źródło światła:	1xE27 Max.60W
Moc LED W:	N/A
Napięcie AC:	220-240V
Moc świetlna lm:	N/A
Temperatura barwowa K:	N/A
Współczynnik oddawania barw CRI:	N/A
Klasa szczelności IP:	IP20
Klasa ochronności:	2
System Up&Down:	N/A
Ściemniacz dotykowy:	N/A
System Click&Dimm:	N/A
Mocowanie na magnesy:	N/A
Sposób oświetlania LED:	N/A
Materiał lampy:	Drewno dębowe, Metal
Kolor lampy:	Dąb olejowany, Nikiel mat
Nr Abażura:	A1789
Materiał abażur:	Tkanina Iniana
Kolor abażur:	Beżowy
Materiał kabel:	Oplot tekstylny
Kolor kabel:	Antracyt
Deklaracja CE:	Pobierz
Certyfikat FSC:	FSC-C129231
Wymiary lampy	
Wysokość (mm):	1610
Szerokość (mm):	580
Długość (mm):	580
Średnica (mm):	
Waga netto (kg):	19,60
Waga brutto (kg):	21,65
Wymiary karton nr1	
Wysokość (mm):	1580
Szerokość (mm):	245
Długość (mm):	245
Wymiary karton nr2	
Wysokość (mm):	320
Szerokość (mm):	620
Długość (mm):	620
Wymiary karton nr3	
Wysokość (mm):	n/a
Szerokość (mm):	n/a
Długość (mm):	n/a



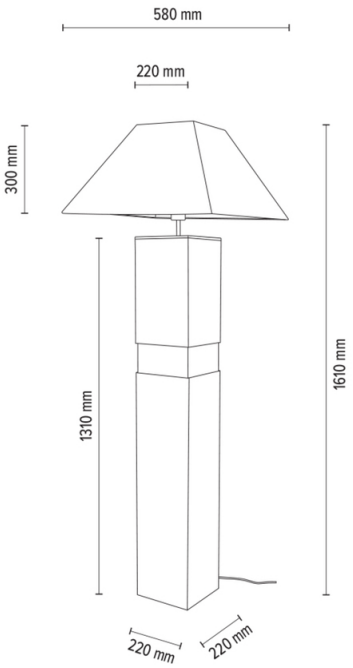

Made in Poland · 5 Years Guarantee