SMAL
Lampa wisząca

Numer artykułu:	1027403700000
EAN:	5905840254079
Źródło światła:	2x LED 24V Zintegrowany
Moc LED W:	27.2W
Napięcie AC:	220-240V
Moc świetlna lm:	1060 lm
Temperatura barwowa K:	2700-6500K
Współczynnik oddawania barw CRI:	CRI ≥ 85
Klasa szczelności IP:	IP20
Klasa ochronności:	2
System Up&Down:	N/A
Ściemniacz dotykowy:	TAK
System Click&Dimm:	N/A
Mocowanie na magnesy:	N/A
Sposób oświetlania LED:	Direct LED lighting
Materiał lampy:	Drewno dębowe
Kolor lampy:	Dąb olejowany
Nr Abażura:	N/A
Materiał abażur:	N/A
Kolor abażur:	N/A
Materiał kabel:	Metal/PVC
Kolor kabel:	Metal/Transparentny
Deklaracja CE:	Pobierz
Certyfikat FSC:	FSC-C129231
Wymiary lampy	
Wysokość (mm):	1100
Szerokość (mm):	100
Długość (mm):	1200
Średnica (mm):	
Waga netto (kg):	1,75
Waga brutto (kg):	2,35
Wymiary karton nr1	
Wysokość (mm):	150
Szerokość (mm):	120
Długość (mm):	1230
Wymiary karton nr2	
Wysokość (mm):	n/a
Szerokość (mm):	n/a
Długość (mm):	n/a
Wymiary karton nr3	
Wysokość (mm):	n/a
Szerokość (mm):	n/a
Długość (mm):	n/a



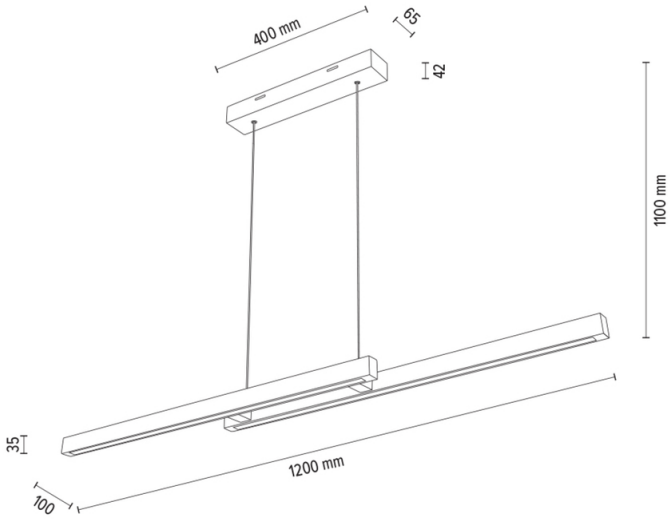

Made in Poland · 5 Years Guarantee