DUBAI
Lampa wisząca

Numer artykułu:	1017401400000
EAN:	5905840254536
Źródło światła:	1x LED 24V Zintegrowany
Moc LED W:	23W
Napięcie AC:	220-240V
Moc świetlna lm:	1219 lm
Temperatura barwowa K:	3000K
Współczynnik oddawania barw CRI:	CRI 90
Klasa szczelności IP:	IP20
Klasa ochronności:	2
System Up&Down:	TAK
Ściemniacz dotykowy:	TAK
System Click&Dimm:	N/A
Mocowanie na magnesy:	N/A
Sposób oświetlania LED:	Direct LED lighting
Materiał lampy:	Drewno dębowe, Metal
Kolor lampy:	Dąb olejowany, Nikiel mat
Nr Abażura:	N/A
Materiał abażur:	N/A
Kolor abażur:	N/A
Materiał kabel:	Metal/PVC
Kolor kabel:	Metal/Transparentny
Deklaracja CE:	Pobierz
Certyfikat FSC:	FSC-C129231
Wymiary lampy	
Wysokość (mm):	1450
Szerokość (mm):	65
Długość (mm):	1170
Średnica (mm):	
Waga netto (kg):	2,85
Waga brutto (kg):	3,85
Wymiary karton nr1	
Wysokość (mm):	95
Szerokość (mm):	295
Długość (mm):	1240
Wymiary karton nr2	
Wysokość (mm):	n/a
Szerokość (mm):	n/a
Długość (mm):	n/a
Wymiary karton nr3	
Wysokość (mm):	n/a
Szerokość (mm):	n/a
Długość (mm):	n/a



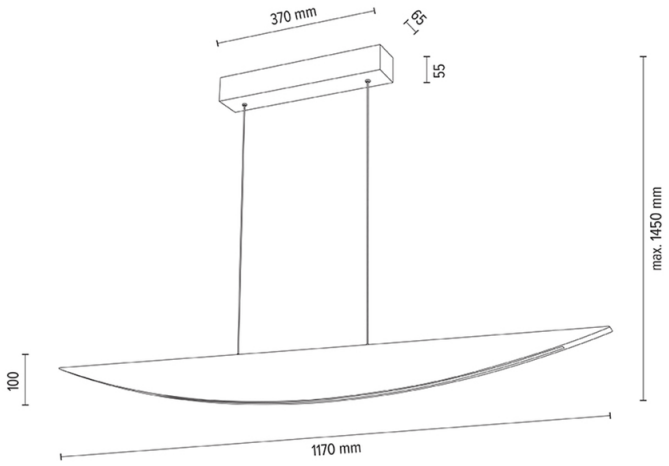

Made in Poland · 5 Years Guarantee